LACH DIAMANT

»Dia-Fliese-perfect«

Die überlegene Diamant-Abrichtplatte

The superior diamond dressing plate

LACH DIAMANT

»Dia-Fliese-perfect«

Die überlegene Diamant-Abrichtplatte

The superior diamond dressing plate

Ausführung K = Diamant-Korn belegt ***Version K = diamond grain***

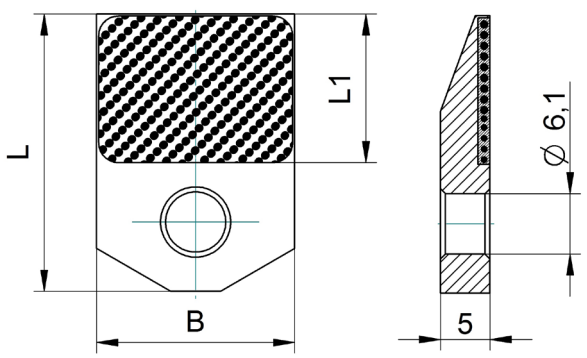

Order Code	Abmessungen B x L1 x L *Dimensions B x L1 x L*	Korn FEPA *Grain FEPA*	Art.-No.	Empfohlen für Schleifscheiben *Recommended for grinding wheels* Ø mm	Körnung *Grain size*
K-750-F	10 x 10 x 28 mm	D501	11270002	< 500	120 - 180
K-751-F	10 x 10 x 28 mm	D711	11270004	< 500	80 - 120
K-753-F	10 x 10 x 28 mm	D1001	11270006	< 500	54 - 80
K-755-F	10 x 10 x 28 mm	D1181	11270008	< 500	36 - 54
K-700-F	10 x 15 x 33 mm	D501	11270047	< 500	120 - 180
K-701-F	10 x 15 x 33 mm	D711	11270048	< 500	80 - 120
K-703-F	10 x 15 x 33 mm	D1001	11270049	< 500	54 - 80
K-705-F	10 x 15 x 33 mm	D1181	11270050	< 500	36 - 54
K-650-F	20 x 10 x 28 mm	D501	11270001	> 500	120 - 180
K-651-F	20 x 10 x 28 mm	D711	11270003	> 500	80 - 120
K-653-F	20 x 10 x 28 mm	D1001	11270005	> 500	54 - 80
K-655-F	20 x 10 x 28 mm	D1181	11270007	> 500	36 - 54
K-600-F	20 x 15 x 33 mm	D501	11270042	> 500	120 - 180
K-601-F	20 x 15 x 33 mm	D711	11270043	> 500	80 - 120
K-603-F	20 x 15 x 33 mm	D1001	11270045	> 500	54 - 80
K-605-F	20 x 15 x 33 mm	D1181	11270046	> 500	36 - 54

Bestellbeispiel

Order Code oder Sonderausführung

a) K-650-F - Fliese ohne Halter
b) K-650-F - Schwenkhalter Beispiel MK1 für variablen Einsatz
c) K-650-F - links oder rechts gelötet - Neigungswinkel nach Angabe

Example for ordering

Order Code or special version

a) K-650-F - dressing plate without holder
b) K-650-F - swivel holder example MK1 for variable use
c) K-650-F - inclined to the left or to the right, inclination angle according to specification

»Dia-Fliese-perfect« für das Gerade-Abrichten und Profilieren von konventionellen Schleifscheiben – das neu entwickelte Bindungssystem – F – garantiert konstantes Einsatzverhalten über die gesamte Lebensdauer. »Dia-Fliese-perfect« ist Abrichtplatten mit Bindung W und H an Standzeit und Abrichtverhalten überlegen.

LACH DIAMANT

»Dia-Fliese-perfect«

Die überlegene Diamant-Abrichtplatte

The superior diamond dressing plate

Ausführung N = Diamant-Nadel belegt ***Version N = with diamond needles***

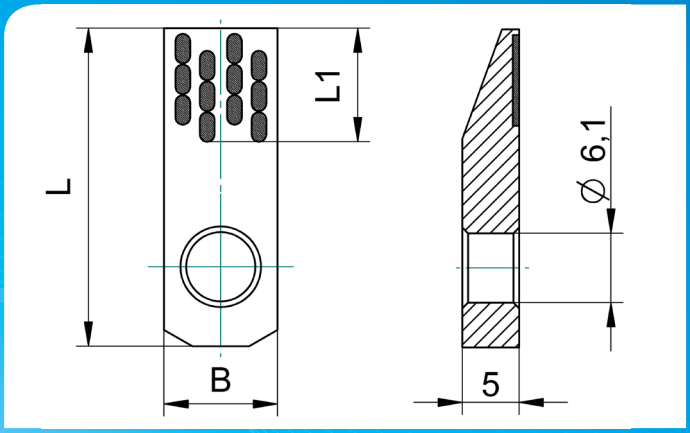

Order Code	Abmessungen B x L1 x L *Dimensions B x L1 x L*	Nadel-Ø mm *Needle Ø mm*	Art.-No.	Empfohlen für Schleifscheiben *Recommended for grinding wheels* Ø mm	Körnung *Grain size*
N-764-F	10 x 10 x 28 mm	1,4	11270034	< 500	36 - 60
N-764-1-F	10 x 10 x 28 mm	1,1	11270035	< 500	60 - 80
N-764-2-F	10 x 10 x 28 mm	0,8	11270036	< 500	80 - 120
N-764-3-F	10 x 10 x 28 mm	0,6	11270037	< 500	120 - 180
N-714-F	10 x 15 x 33 mm	1,4	11270030	< 500	36 - 60
N-714-1-F	10 x 15 x 33 mm	1,1	11270031	< 500	60 - 80
N-714-2-F	10 x 15 x 33 mm	0,8	11270032	< 500	80 - 120
N-714-3-F	10 x 15 x 33 mm	0,6	11270033	< 500	120 - 180
N-664-F	20 x 10 x 28 mm	1,4	11270026	> 500	36 - 60
N-664-1-F	20 x 10 x 28 mm	1,1	11270027	> 500	60 - 80
N-664-2-F	20 x 10 x 28 mm	0,8	11270028	> 500	80 - 120
N-664-3-F	20 x 10 x 28 mm	0,6	11270029	> 500	120 - 180
N-614-F	20 x 15 x 33 mm	1,4	11270022	> 500	36 - 60
N-614-1-F	20 x 15 x 33 mm	1,1	11270023	> 500	60 - 80
N-614-2-F	20 x 15 x 33 mm	0,8	11270024	> 500	80 - 120
N-614-3-F	20 x 15 x 33 mm	0,6	11270025	> 500	120 - 180

Bestellbeispiel

Order Code oder Sonderausführung

a) N-764-F - Fliese ohne Halter
b) N-764-F - Schwenkhalter Beispiel MK1 für variablen Einsatz
c) N-764-F - links oder rechts gelötet - Neigungswinkel nach Angabe

Example for ordering

Order Code or special version

a) N-764-F - dressing plate without holder
b) N-764-F - swivel holder example MK1 for variable use
c) N-764-F - inclined to the left or to the right, inclination angle according to specification

»Dia-Fliese-perfect« for flat dressing and profiling of conventional grinding wheels – the newly developed bond system – F – guarantees a constant performance throughout the entire tool life. »Dia-Fliese-perfect« is superior to dressing plates with bond W and H in respect of tool life and dressing behaviour.

LACH DIAMANT

»Dia-Fliese-perfect«

Die überlegene Diamant-Abrichtplatte

The superior diamond dressing plate

Ausführung C = CVD oder M = MKD ***Version either C = CVD or M = MCD***

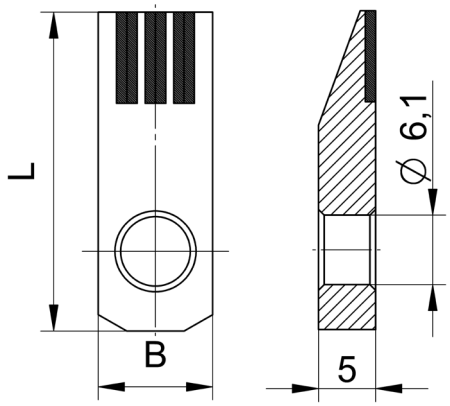

* Querschnitt Stäbchen diagonal gesetzt
** Cross-section rod diagonally positioned*

Order Code	Abmessungen B x L *Dimensions B x L*	Querschnitt* *Cross-section**	Art.-No.	Empfohlen für Schleifscheiben *Recommended for grinding wheels* Ø mm	Körnung *Grain size*
CVD-Stäbchen *CVD rod*					
C406-10-3	10 x 28 mm	3 x 0,6	11270010	< 500	80 - 150
C408-10-3	10 x 28 mm	3 x 0,8	11270011	< 500	60 - 80
C412-10-3	10 x 28 mm	3 x 1,2	11270012	< 500	46 - 60
C406-20-5	20 x 28 mm	5 x 0,6	11270013	> 500	80 - 150
C408-20-5	20 x 28 mm	5 x 0,8	11270014	> 500	60 - 80
C412-20-5	20 x 28 mm	5 x 1,2	11270015	> 500	46 - 60
MKD-Stäbchen *MCD rod*					
M306-10-3	10 x 28 mm	3 x 0,6	11270016	< 500	80 - 150
M308-10-3	10 x 28 mm	3 x 0,8	11270017	< 500	60 - 80
M312-10-3	10 x 28 mm	3 x 1,2	11270018	< 500	46 - 60
M306-20-5	20 x 28 mm	5 x 0,6	11270019	> 500	80 - 150
M308-20-5	20 x 28 mm	5 x 0,8	11270020	> 500	60 - 80
M312-20-5	20 x 28 mm	5 x 1,2	11270021	> 500	46 - 60

Bestellbeispiel

Order Code oder Sonderausführung

a) C406-10-3 - Fliese ohne Halter
b) C406-10-3 - Schwenkhalter Beispiel MK1 für variablen Einsatz
c) C406-10-3 - links oder rechts gelötet - Neigungswinkel nach Angabe

Example for ordering

Order Code or special version

a) C406-10-3 - dressing plate without holder
b) C406-10-3 - swivel holder example MK1 for variable use
c) C406-10-3 - inclined to the left or to the right, inclination angle according to specification

»Dia-Fliese-perfect« für das Gerade-Abrichten und Profilieren von konventionellen Schleifscheiben – das neu entwickelte Bindungssystem – F – garantiert konstantes Einsatzverhalten über die gesamte Lebensdauer. »Dia-Fliese-perfect« ist Abrichtplatten mit Bindung W und H an Standzeit und Abrichtverhalten überlegen.

LACH DIAMANT

Halter für »Dia-Fliese-perfect«

Holders for diamond dressing plates

Beispiele für Schwenkhalter
Examples for swivel holders

	Art. No.	
Morsekegel 1 *Morse taper 1*	16000002	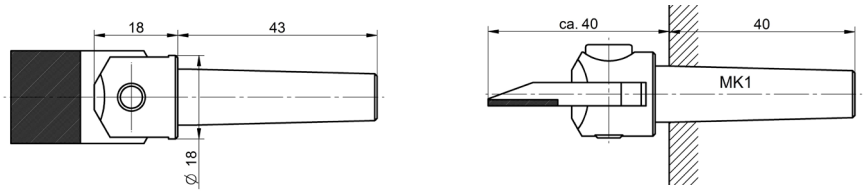
Morsekegel 1 verkürzt *Morse taper 1 shortened*	16000003	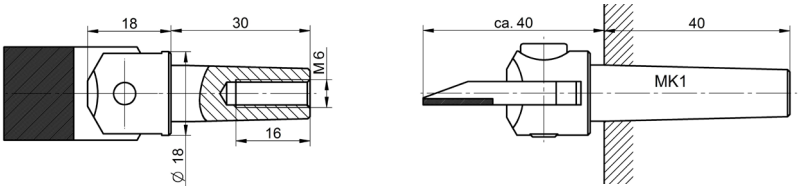
Morsekegel 0 *Morse taper 0*	16000001	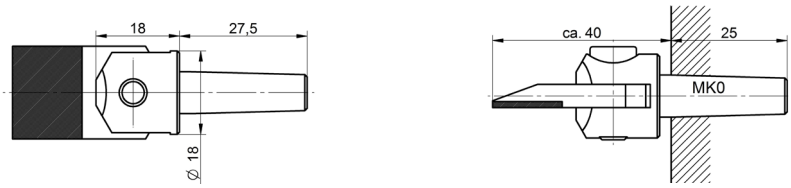

Beispiele für starr gelötete Halter
Examples for rigidly brazed in holders

Morsekegel 1 *Morse taper 1*	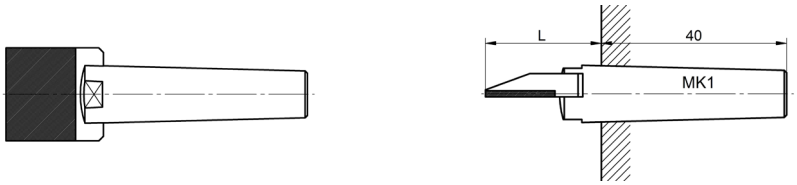
Morsekegel 1 verkürzt, *Morse taper 1 shortened*	

Bei Bestellung starr gelöteter Halter bitte angeben:
Fliese links oder rechts geneigt und Winkel - Lieferbar $^{\alpha}$ = 6°, 8°, 10°, 12° und 15°
Please indicate: Plate left or right inclinated and angle - Available $^{\alpha}$ = 6°, 8°, 10°, 12° and 15°

Weitere Halter siehe unter www.lach-diamant.de unter Halter für Diamant-Abrichter oder nach Ihren Angaben.
Additional tool holders see www.lach-diamant.de tool holders for dressing tools or on your request.

»Dia-Fliese-perfect« für das Gerade-Abrichten und Profilieren von konventionellen Schleifscheiben – das neu entwickelte Bindungssystem – F – garantiert konstantes Einsatzverhalten über die gesamte Lebensdauer. »Dia-Fliese-perfect« ist Abrichtplatten mit Bindung W und H an Standzeit und Abrichtverhalten überlegen.

Stammwerk / Headquarter Hanau/Frankfurt/M.

Werk Sachsen / Plant Saxonia Lichtenau/Chemnitz

Lach Diamond Inc., Grand Rapids, Michigan, USA

Jakob Lach GmbH & Co. KG
Donaustr. 17 · D-63452 Hanau/Germany
Tel. +49 6181 103 0
Fax +49 6181 - 103 860
www.lach-diamant.de
office@lach-diamant.de

LACH DIAMANT®

09/2016 dl